Bedienungsanleitung
R/C HSP Elektro-/Verbrennermotoren (gültig für jeden Maßstab)

Vielen Dank für den Kauf dieses Produkts.

Lesen Sie diese Bedienungsanleitung aufmerksam durch und bewahren Sie diese sorgfältig auf um in Zukunft nachschlagen zu können. Die Bilder in dieser Bedienungsanleitung dienen nur der Referenz und müssen nicht dem Original entsprechen.

Allgemeine Warnhinweise

- Dieses Produkt ist nicht für Kinder unter 14 Jahren geeignet ohne die Aufsicht einer erwachsenen Aufsichtsperson. Dieses Produkt ist kein Spielzeug. Es handelt sich um ein Präzisionsprodukt welches eine korrekte Montage sowie Einstellung benötigt. Durch nicht sachgemäße Montage oder Einstellungen kann dieses Modell Ihnen oder Ihrer Umgebung erheblichen Schaden zufügen.
- Zerlegen oder modifizieren Sie das Modell nicht ohne einen erfahrenen Modellbauexperten.
- Nutzen Sie nur die nur die angegebenen Batterien und Akkus, ist dies nicht der Fall können Sie das Modell beschädigen.
- Der Motor kann nachdem Gebrauch sehr heiß sein. Lassen Sie den Motor 10-15 abkühlen bevor Sie ihn erneut benutzen. Dies verlängert die Lebensdauer Ihres Motors.
- Nutzen Sie das Modell nur auf einer weitläufigen Fläche. Nutzen Sie das Modell nicht in der Nähe von Gebäuden, Hochspannungsleitungen und Bäumen. Achten Sie ebenfalls auf Menschenansammlungen oder Straßenverkehr.
- Nutzen Sie das Modell nicht bei Regen, Schnee, starken Wind oder Dunkelheit.
- Das Modell besteht aus vielen elektrischen Komponenten halten Sie es unbedingt von Feuchtigkeit fern.
- Bevor Sie das Modell in Betrieb nehmen, machen Sie einen Funktionstest um sicher zu gehen, dass das Modell einwandfrei funktioniert.
- Nutzen Sie nur die original Ersatzteile um Schäden an Ihrem Modell zu reparieren.

Bedienungsanleitung
R/C HSP Elektro-/Verbrennermotoren (gültig für jeden Maßstab)

- Nutzen Sie dieses Produkt wenn Sie schläfrig oder müde sind.
- Achten Sie darauf, dass Sie nachdem benutzen das des Modells ebenfalls den Akku abkühlen lassen bevor Sie ihn wieder aufladen. Falls der Akku beim Ladevorgang sehr heiß wird stoppen Sie umgehend den Ladevorgang und trennen Sie den Akku vom Ladegerät. Überwachen Sie stets den Ladevorgang. Sollten Sie unsicher sein, fragen Sie einen erfahrenen Modellbauer.
- Schalten Sie stets die Fernbedienung ein bevor Sie den Akku mit dem Modell verbinden. Wenn Sie das Modell ausschalten, trennen Sie zuerst den Akku vom Modell und schalten anschließend die Fernbedienung aus um eine Fehlfunktion zu vermeiden.
- Sind Sie unsicher im Umgang mit dem Modell holen Sie sich unbedingt Rat und Hilfe von einem erfahrenen Modellbauexperten um Sie in den Modellbau einzuweisen und Sie anzuleiten. Der Hersteller, Importeur und Händler lehnen jegliche Verantwortung für den Schaden, der durch unsachgemäßen Gebrauch entstanden ist ab.
- Bevor Sie das Modell und die Fernbedienung einschalten, überprüfen Sie ob niemand in Ihrer Nähe die gleiche Frequenz nutzt wie Sie selbst.
- Achten Sie stets darauf, dass die Batterien Ihrer Fernbedienung nicht leer sind um einen Kontrollverlust zu vermeiden.
- Der Kunststoff an Ihrem Modell sollte nicht extremer Hitze oder Kälte ausgesetzt werden. Lagern Sie das Modell nicht in der Nähe von Heizungen oder Heizstrahlern. Lagern Sie das Modell bei Raumtemperatur
- Achten Sie darauf, dass die Antenne an der Fernbedienung bei der Benutzung stets voll ausgefahren ist um die volle Reichweichte Ihres Modells zu erreichen.
- Dies ist ein R/C Modell nutzen Sie entsprechend und nicht für andere Zwecke.

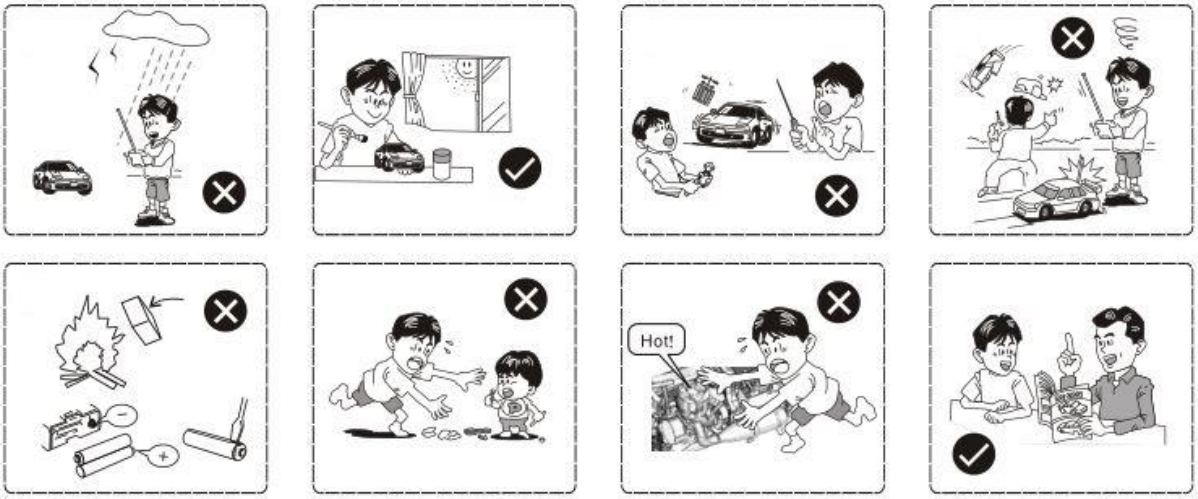

Allgemeine Informationen bevor Sie Ihr Modell in Betrieb nehmen

Lieferumfang allgemein

HSP Auto **Fernbedienung** **Ladegerät** **Bedienungsanleitung** **Antennenrohr**

Lieferumfang Elektro-Modelle

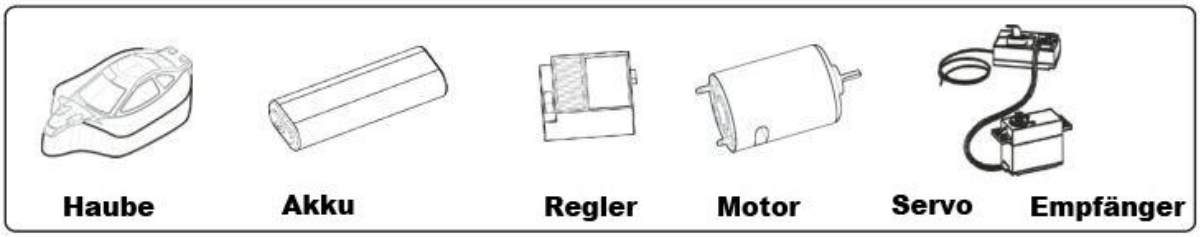

Bedienungsanleitung
R/C HSP Elektro-/Verbrennermotoren (gültig für jeden Maßstab)

Lieferumfang Verbrenner-Modelle

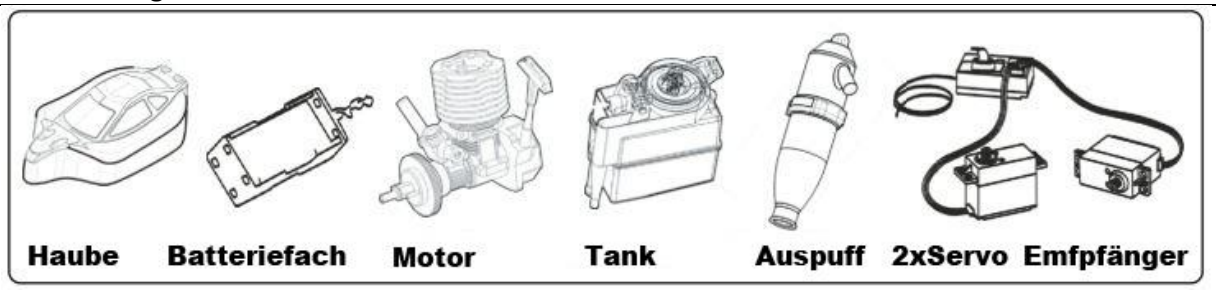

Wichtiges Zubehör für Verbrenner-Modelle

Artikel für die Montage und Demontage

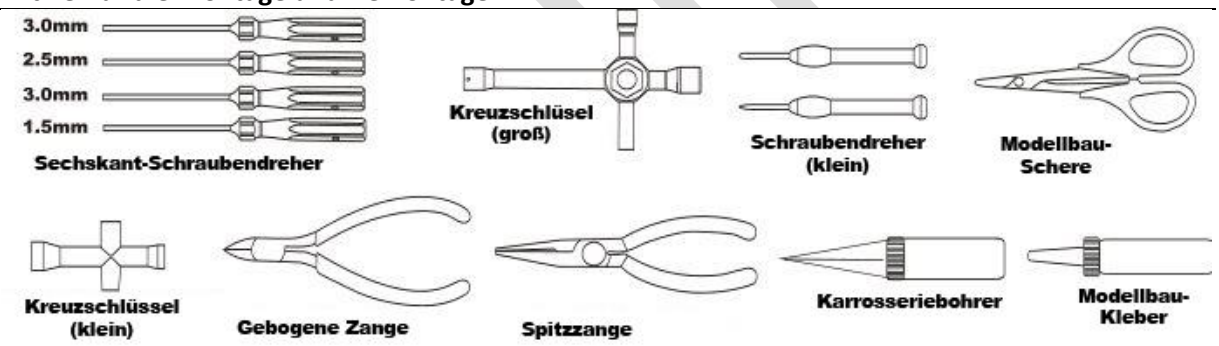

Sicherheitsrichtlinien für Elektro- und Verbrenner-Motoren

- Öffnen Sie die Verpackung und überprüfen Sie ob alles vorhanden ist.
- Nehmen Sie die Modell, die Fernbedienung und die Bedienungsanleitung aus der Verpackung.
- Überprüfen Sie die Gleichheit der Frequenz an der Fernbedienung und dem Empfänger, überprüfen Sie ebenfalls den Tippschalter, dieser muss in einer neutralen Position stehen um eine Zerstörung des Servos zu vermeiden.
- Überprüfen Sie die Stoßdämpfer ob diese Öl verlieren.
- Überprüfen Sie den Empfänger auf Schäden, ist er in keinem guten Zustand oder defekt ist es nicht möglich das Modell zu kontrollieren.
- Entfernen Sie die Bedienungsanleitung aus der Klarsichtfolie überziehen Sie die Antenne mit dem Antennenrohr.
- Legen Sie die 1.5V Batterien in Fernbedienung und in das Batteriefach ein. Schalten Sie nun die Fernbedienung und anschließend den Akku in das Modell ein. Lenken Sie mit der Fernbedienung nach links und nach rechts ein um einen Funktionstest zu machen. Sollte das Modell in die entgegengesetzte Richtung lenken, nutzen Sie den ST Schalter an der Fernbedienung um dies zu ändern. Sollte das Modell nicht geradeausfahren können, nutzen

Sie bitte die ST Trimmung um dies auszugleichen. Ziehen Sie am Gashebel (Trigger) und das Auto fährt rückwärts nutzen Sie den TH Schalter an der Fernbedienung um dies zu ändern. Nutzen Sie die TH Trimmung wenn das Modell ohne Kontrollsignal fährt.

- *Verbrenner*: Füllen Sie das Nitrogemisch in das Fahrzeug bevor Sie es nutzen

Stoßdämpferwartung

- Überprüfen Sie in regelmäßigen Abständen die Stoßdämpfer und das Stoßdämpfer Öl auf. Sollte der Ölstand in den Stoßdämpfern sehr niedrig sein füllen Sie die Stoßdämpfer mit neuem Öl auf, auch wenn es verschmutzt ist wechseln Sie das Öl. Für eine bessere Leistung können Sie nach einer Zeit auch die Kolben der Stoßdämpfer wechseln.

Einstellen des Getriebespiels

- Das Getriebespiel ist die Einstellung zwischen Ritzel und Stirnrad bei einem Modell mit Elektromotor oder der Kupplungsglocke und dem Stirnrad bei einem Verbrenner-Modell. Es hat Einfluss auf die Leistung des Modells. Ist das Getriebespiel nicht korrekt eingestellt kann dies die Kupplungsglocke und das Stirnrad und oder das Ritzel zerstören.

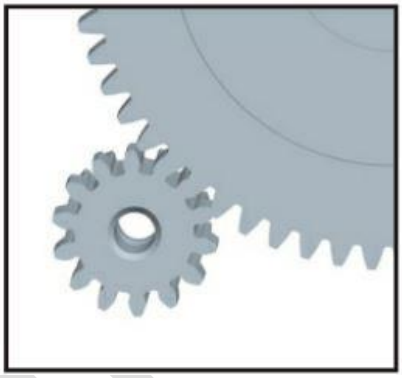

Schema der Installation bei Modellen mit Elektromotor

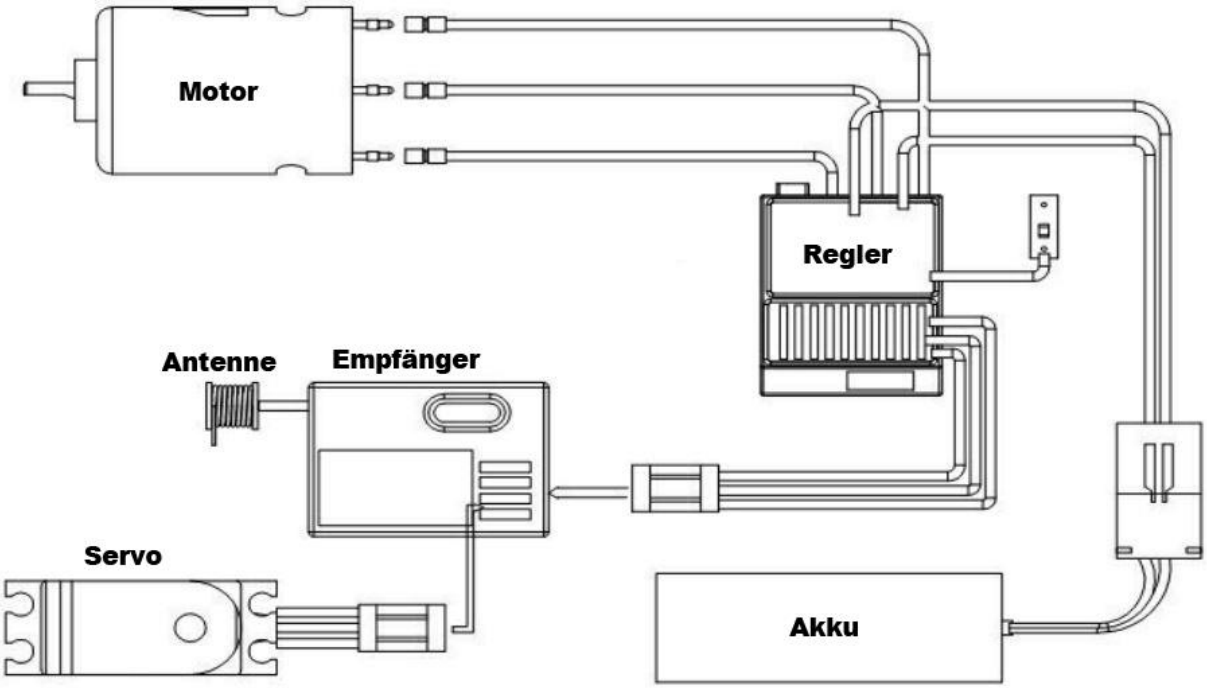

Funksystem Verbrenner-Modelle

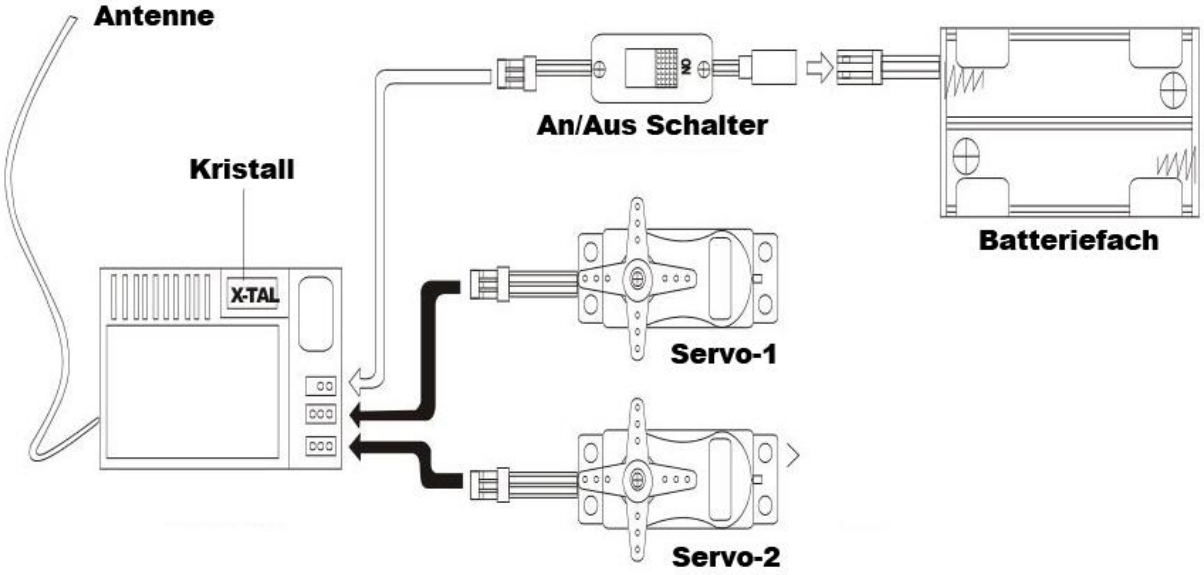

Modelle mit Elektromotoren

Ladevorgang des Akkus

- Verbinden Sie den Akku mit dem mitgelieferten Netzteil und das Netzteil anschließend mit einer 230V Stromquelle.
- Nachdem Ladevorgang entfernen Sie zuerst das Netzteil aus der Steckdose bevor Sie den Akku vom Netzteil trennen. Wird der Akku beim Ladevorgang wärmer als 45°C brechen Sie den Ladevorgang bitte sofort ab, dies kann passieren wenn der Ladevorgang zulange dauert oder der Akku nicht korrekt mit dem Netzteil verbunden ist.
- Achten Sie darauf, dass der Akku nach der Benutzung nicht umgehend aufgeladen wird. Der Akku muss vollständig ausgekühlt sein bevor Sie ihn erneut laden, dies verlängert die Lebensdauer des Akkus.

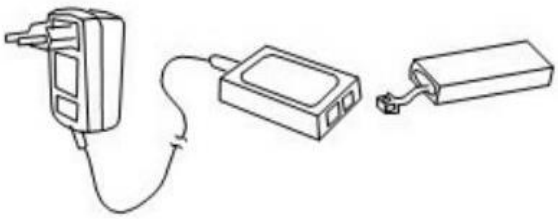

Warnhinweise für Lithium Polymer Li-Po Akkus

- Laden Sie niemals einen Li-Po Akku mit Netzteilen bzw. Ladegeräten für NiCD, NiMH oder anderen Arten von Akkus. Nutzen Sie ausschließlich Ladegeräte die speziell für Li-Po Akkus sind.
- Überwachen Sie stets den Ladevorgang
- Überladen Sie nicht den Akku.
- Platzieren Sie den Akku auf einem hitzebeständigen Untergrund beim Ladevorgang.
- Achten Sie stets auf die Temperatur des Akkus erreicht der Akku einen Temperatur von über 60°C wird der Akku für gewöhnlich einen Schaden davon tragen.

- Laden Sie den Akku nicht in der Nähe von brennbaren Materialien wie Papier, Holz, Plastik usw. Laden Sie den Akku auch nicht in dem Modell entfernen Sie den Akku auf jeden Fall aus dem Modell bevor Sie den Akku laden.
- Entladen Sie den Akku niemals, dies würde dem Akku Schaden zufügen
- Setzen Sie Li-Po Akkus niemals direkter oder indirekter Feuchtigkeit oder Wasser aus.
- Lagern Sie niemals den Akku in der Nähe von großen oder offenen Hitzequellen.
- Zerlegen Sie niemals Akkus oder verbinden Sie Akkus untereinander.
- Lagern Sie Akkus stets an sicheren Plätzen und fern von Kindern.
- Entfernen Sie immer den Akku wenn Sie einen Unfall mit Ihrem Modell hatten. Überprüfen Sie auch bei dem kleinsten Unfall die Steckverbindung und den Akku. Achten Sie darauf das der Akku sehr heiß sein kann bei diesem Vorgang.
- Achten Sie darauf, dass die Elektrolyte nicht Ihre Haut berühren. Schützen Sie ebenfalls Ihre Augen und Ihren Mundraum vor den Elektrolyten. Waschen Sie die betroffen Stellen umgehend ab. Manipulieren Sie nicht an den Steckern oder Drähten des Akkus.
- Bevor Sie den Akku laden überprüfen Sie den Allgemeinzustand des Akkus.
- Schließen Sie den Li-Po Akku niemals kurz.
- Laden Sie den Akku nicht über der empfohlenen Temperatur zwischen 0°C bis 45°C.

Warnhinweise für Ni-MH Akkus

- Werfen Sie Ni-MH Akkus niemals ins offene Feuer oder lagern sie diese an großen Hitzequellen.
- Nutzen Sie ausschließlich Ladegeräte für Ni-MH Akkus. Wenn Sie ein anderes Ladegerät nutzen kann das denn Akku zerstören.
- Der Akku sollte stets auf einem hitzebeständigen Untergrund geladen werden, entfernt von brennbaren Materialien.
- Überwachen Sie immer den Ladevorgang. Entladen Sie niemals den Akku.
- Bevor Sie den Akku entsorgen können muss er vollständig leer oder entladen sein. Decken Sie die Pole der Akkus zur Sicherheit ab.
- Manipulieren Sie nicht an dem Akku, dies könnte den Akku zerstören oder eine Explosion hervorrufen.
- Halten Sie Akkus stets fern von Kindern.

Pflege und Wartung

- Nutzen Sie stets einen sauberes und feuchtes Tuch um das Modell zu reinigen
- Halten Sie das Modell, den Akku und Batterien fern von starken direkten Sonnenlicht und/oder anderen Hitzequellen
- Halten Sie das Modell fern von Wasser, dies könnte die Elektronik zerstören.

Sicherheitshinweise

- Strukturelle Reparaturen oder Modifikationen sind nur mit den originalen Ersatz- oder Tuningteilen zugelassen. Andernfalls kann könnte dies zu gefährlichen Situationen führen.
- Schalten Sie das Fahrzeug und die Fernbedienung nachdem benutzen umgehend aus.
- Sollte eine Funktion an der Fernbedienung nicht mehr korrekt ausgeführt können, legen Sie neue Batterien in die Fernbedienung.

Sicherheitshinweise zum Umgang mit der Fernbedienung

- Laden Sie keine nicht wiederaufladbaren Batterien

- Wiederaufladbare Batterien müssen aus der Fernbedienung entfernt werden bevor Sie geladen werden.
- Wiederaufladbare Batterien dürfen nur unter Aufsicht geladen werden.
- Verwenden Sie nur Batterien des gleichen Typs und mischen Sie keine alten und neuen Batterien.
- Nutzen Sie nur die empfohlenen Batterien.
- Achten Sie beim Einlegen der Batterien stets auf die korrekte Polarität.
- Entfernen Sie leere Batterien umgehend aus der Fernbedienung.
- Schließen Sie Batterien niemals kurz.

ESC Regler

Maßstab 1:10 RTR
Der ESC Regler ist ausgelegt für einen 7.2V 1800-3600 mAh Ni-MH Akku. Nutzen Sie einen stärken Akku könnten Sie ESC Regler beschädigen oder zerstören.

Maßstab 1:10 Brushless
Der ESC Regler ist ausgelegt für 7.2V Ni-MH, 8.4V Ni-MH oder 7.4V Li-Po Akku. Nutzen Sie einen anderen Akku könnten Sie den ESC Regler beschädigen oder zerstören.

Maßstab 1:16 RTR
Der ESC Regler ist ausgelegt für einen 7.2V 1100-1500 mAh Ni-MH Akku. Nutzen Sie einen stärken Akku könnten Sie den ESC Regler beschädigen oder zerstören.

Maßstab 1:16 Brushless
Der ESC Regler ist ausgelegt für 7.2V 1500-2000 mAh Ni-MH, 8.4V 1100 mAh Ni-MH oder einen 7.4V 2000 mAh Li-Po Akku. Nutzen Sie einen anderen Akku könnten Sie den ESC Regler beschädigen oder zerstören

- Schalten Sie immer zuerst die Fernbedienung ein bevor Sie das Modell mit dem ESC Regler einschalten. Schalten Sie das Modell nach Gebrauch aus und schließen Sie den Akku ab. Lassen Sie das Modell niemals unbeaufsichtigt wenn es eingeschaltet ist. Sind am ESC Regler oder am Modell blanke Drähte nutzen Sie das Modell nicht bis der Zustand sachgemäß repariert wird. Falls dort ein Kurzschluss entsteht oder ein Defekt ist könnte ein Feuer entstehen. Der ESC Regler ist nicht wasserdicht, achten Sie darauf das Sie nicht durch Pfützen, nasses Gras, Matsch oder Schnee fahren. Falls Ihr Modell stecken bleibt, ziehen oder drücken Sie nicht am Gashebel dieses könnte den ESC Regler überhitzen. Ist der ESC Regler überhitzt entspricht dies keinem Garantiefall. Nutzen Sie nicht direkt hintereinander mehrere Akkus damit die Komponenten erstmals abkühlen können (10-15 Minuten).

Modelle mit Verbrennermotoren

Einstellung des Motors

- *High-End Nadelventil:*
  Auch bekannt als der Hauptnadeleinstellung dies ist die primäre Kraftstoffgemischeinstellung. Dies wird im Allgemeinen am oberen Ende des Motors festgestellt, in der Regel neben dem die Kraftstoffleitung geht in den Motor.
- *Low-End Nadelventil:*
  Hier können Sie ebenfalls das Kraftstoffgemisch einstellen.
- Stellschraube für den Leerlauf
  Je mehr die Öffnung geschlossen ist, desto langsamer ist die Leerlauf, je größer die Öffnung, desto schneller die Drehzahl im Leerlauf. Wenn Sie diese Öffnung schließen und die Leerlaufdrehzahl abnimmt, wird der Motor zum Stillstand kommen.

- Vergasereinlass
  Der Vergasereinlass ist der Mechanismus, der Kraftstoff und Luft vermischt. Je nachdem, wie Sie Ihren Vergaser einstellen, können Sie einstellen, wie viel von diesem Gas / Luft-Gemisch den Motor erreicht.

Sollten Sie unsicher mit den Einstellungen für den Motor holen Sie sich Rat bei einem erfahrenen Modellbauexperten.

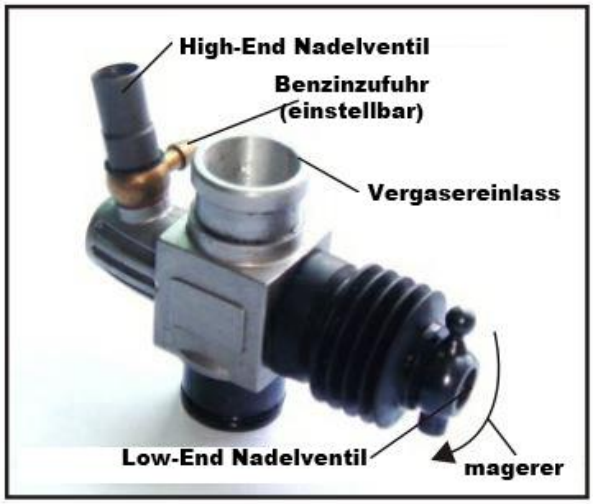

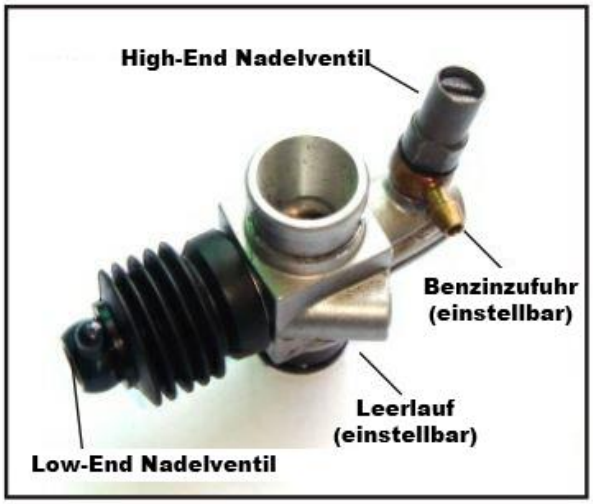

Einfahren des Motors

- Neue Motoren müssen in der Regel eingefahren werden und finale Einstellungen gemacht werden. Die HSP-Modelle sind bereits ab Werk eingefahren.

Wartung des Motors

Um die Lebensdauer Ihres Motors zu verlängern, sollten Sie nach jedem Renntag, eine Wartung Ihres Motors durchführen:

1. Entfernen Sie das gesamte Benzin aus dem Motor und aus den Kraftstoffleitungen
2. Entfernen Sie die Zündkerze und den Luftfilter und geben Sie 5 bis 6 Tropfen Nachlauföl in den Vergase und den Zylinderkopf.
3. Drehen Sie den Motor damit sie sicher gehen, dass sich das Öl im ganzen Motor verteilt.
4. Überprüfen Sie und säubern Sie den Motor, den Luftfilter und das Kraftstoffsystem.

Checkliste vor der Inbetriebnahme

- Halten Sie das Modell sauber! Nutzen Sie ein feuchtes Tuch um Schmutz und Staub zu entfernen.
- Überprüfen Sie das Modell nach Rissen in der Karosserie oder Aufhängung.
- Überprüfen Sie den Zustand der Reifen.
- Überprüfen Sie die Sauberkeit und die Schmierung der Kugellager der Reifen.
- Überprüfen Sie sämtliche Schrauben.
- Überprüfen Sie sämtliche Lenkgestänge.
- Überprüfen Sie das Stirnrad
- Überprüfen Sie die Stoßdämpfer auf Funktion
- Überprüfen Sie die elektrischen Leitungen und elektronische Bauteile einen Kurzschluss zu vermeiden

Bedienungsanleitung
R/C HSP Elektro-/Verbrennermotoren (gültig für jeden Maßstab)

- Überprüfen Sie den Empfänger ob befestigt ist
- Schalten Sie die Fernbedienung ein, bleibt die Statusleuchte aus oder ist sehr schwach, wechseln Sie die Batterien aus.
- Halten Sie Abstand von dem Modell wenn Einstellungen vornehmen.

Die Fernbedienung

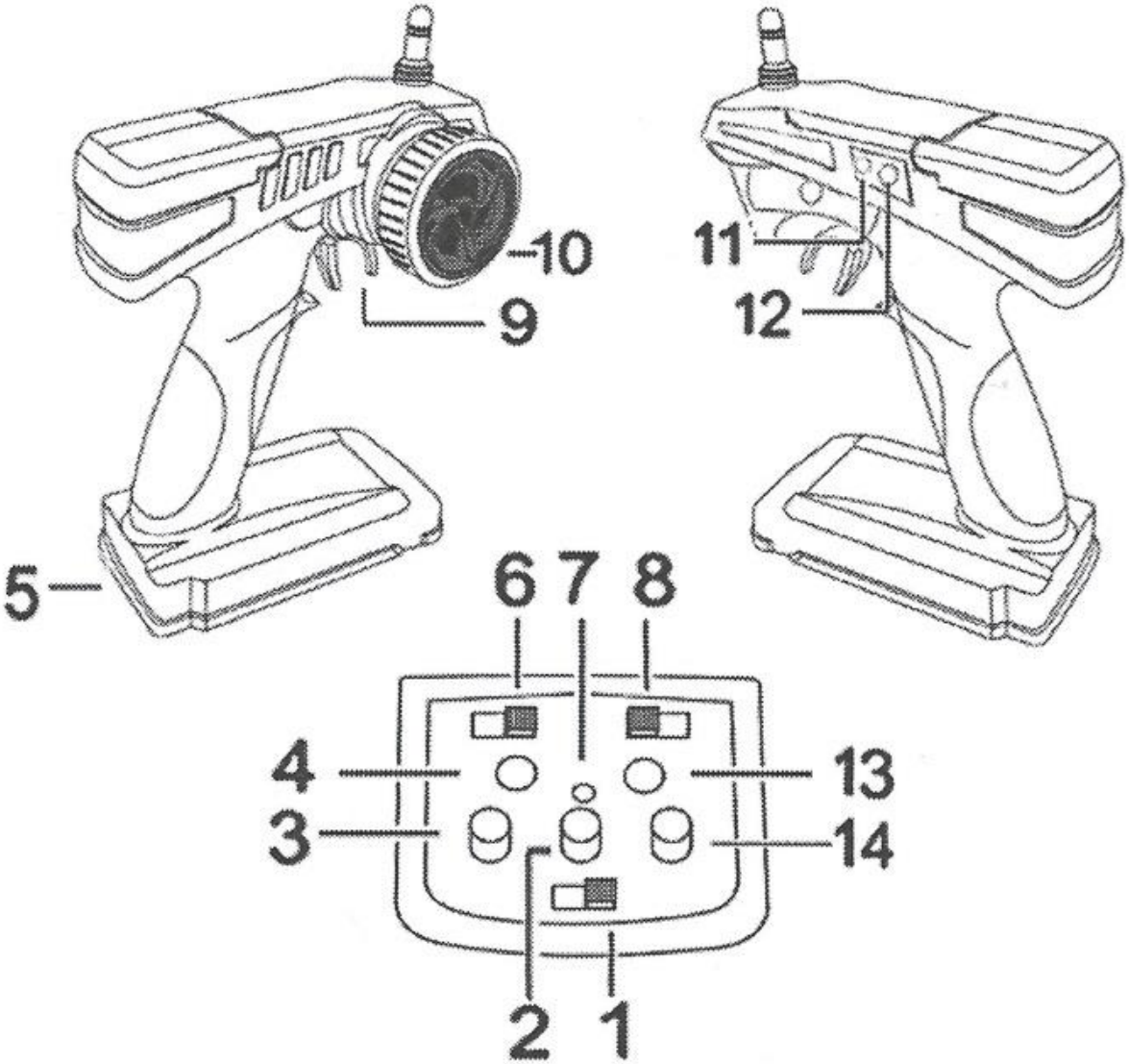

1. An/Aus Schalter
2. Invertiertes Gas
3. Trimmung - Gas
4. Gashebel
5. Trimmung - Lenkung
6. Lenkrad
7. Statusleuchte
8. Ladebuchse
9. Batteriefach
10. DSC
11. Invertierte Lenkung
12. Power-Check
13. Bindungstaste
14. Lenkung D/R

Sehr geehrte Kunden,
vielen Dank für den Kauf des Produktes der Firma Rayline International Trade GmbH. Dieses Produkt entspricht dem heutigen Stand der Technik. Das Produkt entspricht allen Anforderungen der geltenden europäischen und nationalen Richtlinien. Die CE-Konformität wurde nachgewiesen, entsprechende Erklärungen und Unterlagen sind beim Hersteller hinterlegt.

Entsorgung
Sie sind zur Rückgabe gebrauchter Batterien als Endnutzer gesetzlich verpflichtet. Sie können Batterien nach Gebrauch an den Verkäufer oder in den dafür vorgesehenen Rücknahmestellen (z.B. in Kommunalen Sammelstellen oder im Handel) unentgeltlich zurückgeben. Sie können die Batterien auch per Post an den Verkäufer zurücksenden. Der Verkäufer erstattet Ihnen auf jeden Fall das Briefporto für den Rückversand Ihrer Altbatterie.
Die auf den Batterien abgebildeten Symbole haben folgende Bedeutung:

Batterien dürfen nicht in den Hausmüll gegeben werden

- Pb = Batterie enthält mehr als 0,004 Masseprozent Blei
- Cd = Batterie enthält mehr als 0,002 Masseprozent Cadmium
- Hg = Batterie enthält mehr als 0,0005 Masseprozent Quecksilber.

Konformitätserklärung
Die Rayline International Trade GmbH erklärt, dass sämtliche HSP Modelle den grundlegenden Anforderungen und den übrigen einschlägigen Bestimmungen der Richtlinie 1999/5/EG entspricht. Das Modell ist konform nach den Richtlinien der R&TTE. Bei Fragen zur Konformität wenden Sie sich an:
Rayline International Trade GmbH
Max-Planck Straße 35
50858 Köln (Germany)
Tel: 0049-(0)22346882981
Fax: 0049-(0)22346882980
E-Mail: xu@china-waren.com

WEEE: DE 90793436
Nicht für Kinder unter 14 Jahren geeignet. Kein Kinderspielzeug!
Nehmen Sie einen Sicherheitsabstand vor dem Einschalten des Produktes ein.
Der Importeur ist nicht verantwortlich für den Missbrauch oder Veränderung des Produktes.

Fernmeldebestimmung
Bitte beachten Sie das gültige Recht in Ihrem Land für die Verwendung einer Fernsteueranlage

DE	AT	BE	CH	CZ	DK	FI	GB	HU
IE	IS	IT	LI	LU	NL	NO	PL	PT
RO	SE	SI	TR	EE	SK	LV	LT	GR
BG								

- **DE**: Nicht aufladbare Batterien dürfen nicht geladen werden. Aufladbare Batterien sind nur unter Aufsicht von Erwachsenen zu laden. Aufladbare Batterien vor dem Laden aus dem Produkt nehmen. Anschlussklemmen dürfen nicht kurzgeschlossen werden. Es dürfen nur die empfohlenen Batterien oder die eines gleichwertigen Typs verwendet werden. Bei regelmäßigen Gebrauch des Produktes, muss dieses regelmäßig auf komplett auf Schäden besonders an Kabeln, Abdeckungen und elektrischen Steckverbindungen überprüft werden. Im Schadensfall darf das Produkt erst wieder in Betrieb genommen werden, bis das Produkt professionell repariert worden ist.
- **GB**: Non-rechargeable batteries may not be charged. Rechargeable batteries must be recharged only with adult supervision. Rechargeable batteries take before loading from the product. Terminals must not be short-circuited. Use only recommended batteries or an equivalent type can be used. With regular use of the product, it must be regularly checked

for damage completely especially on cables, covers, and electrical connectors. In the event of a claim, the product must first be returned to service until the product has been repaired professionally.

- **FR**: Les piles non rechargeables ne peuvent pas être facturés. Les piles rechargeables doivent être rechargées qu'avec surveillance d'un adulte. Les piles rechargeables prendre avant le chargement de l'appareil. Bornes ne doivent pas être court-circuitée. Utilisez uniquement les piles recommandées ou de type équivalent peuvent être utilisés. Avec une utilisation régulière du produit, il doit être vérifiée régulièrement pour les dommages totalement en particulier sur les câbles, housses, et les connecteurs électriques. Dans le cas d'une réclamation, le produit doit d'abord être remis en service jusqu'à ce que le produit a été réparé professionnellement.
- **NL**: Niet-oplaadbare batterijen mogen niet worden geladen. Oplaadbare batterijen mogen alleen worden opgeladen met toezicht van een volwassene. Oplaadbare batterijen duren voordat het laden van het product. Klemmen mogen niet worden kortgesloten. Gebruik alleen de aanbevolen batterijen of een gelijkwaardig type worden gebruikt. Bij regelmatig gebruik van het product, moet regelmatig worden gecontroleerd op schade volledig vooral op kabels, kleppen en elektrische aansluitingen. In het geval van een claim, moet het product eerst geretourneerd moet worden aan service totdat het product is professioneel gerepareerd.
- **ES**: Las pilas no recargables no se va a cargar. Las baterías recargables deben recargarse únicamente con supervisión de un adulto. Las baterías recargables tomar antes de la carga del producto. Los terminales no deben ser cortocircuitados. Utilice únicamente las pilas recomendadas o un tipo equivalente se puede utilizar. Con el uso regular del producto, debe ser objeto de inspección por los daños completamente especialmente en cables, tapas, y conectores eléctricos. En caso de siniestro, el producto debe ser devuelto al servicio hasta que el producto haya sido reparado profesionalmente.
- **PL**: Non-akumulatory nie są do załadowania. Akumulatory muszą być ładowane tylko z nadzorem osoby dorosłej. Akumulatory podjąć przed załadunkiem produktu. Terminale nie muszą być zwarte. Należy używać tylko zalecanych akumulatorów lub równoważnego typu mogą być wykorzystywane. Przy regularnym stosowaniu produktu, musi być regularnie sprawdzane pod kątem uszkodzeń całkowicie szczególnie na kable, pokrywami i złączy elektrycznych. W przypadku roszczenia, produkt musi być najpierw powrócił do służby, aż produkt zostanie naprawiony profesjonalnie.
- **IT**: Le batterie non ricaricabili non possono essere imputati. Le batterie ricaricabili devono essere ricaricate solo con supervisione di un adulto. Le batterie ricaricabili prendere prima di caricare dal prodotto. I terminali non devono essere in corto circuito. Utilizzare solo pile consigliate o pile di tipo equivalente possono essere utilizzati. Con l'uso regolare del prodotto, deve essere controllata regolarmente per i danni del tutto particolare su cavi, coperture e connettori elettrici. In caso di sinistro, il prodotto deve essere prima ritornare in servizio finché il prodotto è stato riparato professionalmente.